ORLH

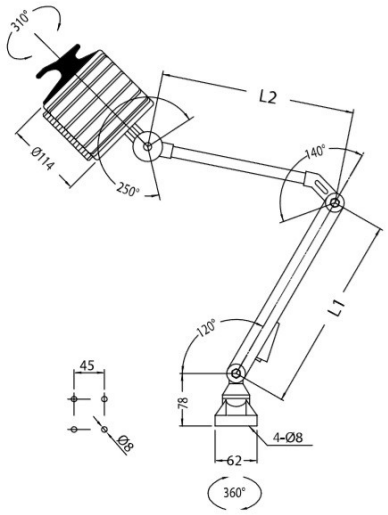

ORLH

- Corpo lampada e segmento portante in alluminio estruso
- Maniglia di orientamento con interruttore ON/OFF
- Giunti snodati a tenuta stagna con frizione regolabile
- Vetro protettivo temperato antiurto
- Modulo 6 LED x 2 o 5W ad alta resa e durata (>25000 h)
- Temperatura colore 5000°K
- Fissaggio a vite (standard, disponibile base magnetica)

- *Extruded aluminium lamp body and supporting armù*
- *Orientation handle with ON/OFF switch*
- *Sealed joints with adjustable friction*
- *Hardened protection glass*
- *High efficiency 6 LED module 2 or 5W, lifespan >25000 hrs*
- *Color temperature 5000°K*
- *Screw fixing base (standard, also available with magnet)*

TRLH

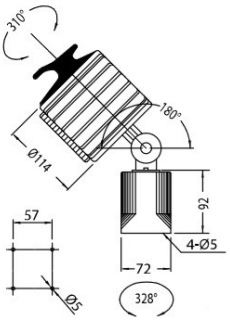

IP65 CE

codice *code*	potenza *power* W	flusso luminoso *luminous flux* Lm	tensione *voltage* V	dimensione L1 *dimension L1* mm	dimensione L2 *dimension L2* mm
TRLB052400/S*	5	520	24Vac-dc**	/	/
TRLH122400	12	1290		/	/
ORLH122425	12	1290		200	280
ORLH122426	12	1290		220	380
ORLH122427	12	1290		320	490
ORLH122428	12	1290		420	490

* la lampada TRLB è sprovvista di maniglia - *TRLB lamp has no handle*

** disponibili anche tensioni 12Vac-dc e 230Vac - also available 12Vac-dc and 230Vac power supply versions

ACCESSORI - *ACCESSORIES*

	descrizione - *description*
MGP07	Base magnetica - *magnetic base*
ORMV01	Morsetto a vite per fissaggio a banco di lavoro - *terminal screw for lamp fixing*
ORST01	Staffa angolare per fissaggio - *angular fixing bracket*
TRE7/22/12/TRY	Trasformatore elettronico 230V/12V per applicazione interna al braccio *Electronic trasformer 230V/12V for segment internal application*